数　量　計　算　書

第1号　配水管布設替工事（管材費）　　（Ｎｏ．1）

位置		当初設計							変更設計						
		計算式			結果				計算式			結果			
材料	形状、寸法	配管平面詳細図			数量	単位	単延長	延長							
ダクタイル鋳鉄管	GX形S種 φ150×5.0m	直管27		切管表参照 切管7	34	本	5.00	165.39							
ダクタイル鋳鉄管	GX形S種 φ75×4.0m			切管表参照 切管1	1	本	4.00	2.27							
ダクタイル二受T字管	GX形 φ150×φ75	1			1	個	0.45	0.45							
ダクタイル45°曲管	GX形 φ150	1			1	個	0.47	0.47							
ダクタイル45°曲管	GX形 φ75	2			2	個	0.40	0.80							
ダクタイル5°5/8曲管	GX形 φ150	1			1	個	0.37	0.37							
ダクタイル11°1/4曲管	GX形 φ150	3			3	個	0.37	1.11							
ダクタイル22°1/2曲管	GX形 φ150	1			1	個	0.41	0.41							
ダクタイル45°両受曲管	GX形 φ150	4			4	個	0.20	0.80							
ダクタイル22°1/2両受曲管	GX形 φ150	1			1	個	0.14	0.14							
ダクタイル両受短管	GX形 φ150	1			1	個	0.02	0.02							
ライナ	GX形 φ150	8			8	個	0.04	0.32							
ライナ	GX形 φ75	1			1	個	0.04	0.04							
異形管接合材料	GX形 φ150	7			7	個	－	－							
異形管接合材料	GX形 φ75	3			3	個	－	－							
G-Linkセット	GX形 φ150	13			13	個	－	－							
G-Linkセット	GX形 φ75	1			1	個	－	－							
ダクタイル継ぎ輪	K形 φ150	1			1	個	－	－							
特殊押輪	K形 φ150	2			2	組	－	－							
抜止付 メカ型VCドレッサー	内外面粉体塗装 φ75×φ50	1			1	個	0.03	0.03							

数　量　計　算　書

第1号　配水管布設替工事（管材費）

位置		当初設計							変更設計						
		計算式			結果				計算式			結果			
材料	形状、寸法				数量	単位	単延長	延長							
左開き右締め　GX形 受挿しソフトシール仕切弁	内面粉体・外面耐食塗装 φ150	1			1	基	0.55	0.55							
左開き右締め　GX形 受挿しソフトシール仕切弁	内面粉体・外面耐食塗装 φ75	1			1	基	0.49	0.49							
サドル分水栓	VP用 φ150×φ50	1			1	個	－	－							
エアープラグ	φ150	1			1	個	－	－							
抜止付(VP用) メカ形キャップ	内外面粉体塗装 φ150	1			1	個	－	－							
（ダクタイル二受T字管分岐側	GX形 φ150×φ75	----			1	個）	0.14	0.14							
硬質塩化ビニル管	HIVP φ50×4.0m	1			1	本	3.7	3.7							
継手一体型ソフトシール仕切弁	内面粉体・外面耐食塗装 φ50	1			1	基	0.1	0.1							
サドル分水栓	鋳鉄管用 φ150×φ50	1			1	個	－	－							
密着コア	φ50	1			1	個	－	－							
VP用 離脱防止付ソケット	分止水栓用 φ50	1			1	個	－	－							
	延長計	DIP-GX φ150　170.03	DIP-GX φ75　3.77	HIVP φ50　3.80											
					177.60	m									

φ150 ×5.00 （Ｎｏ．3）

φ150 ダクタイル鋳鉄管（GX形S種）切断調書

番　号	甲　切	乙　　切		組　　合　　せ	残　管	切断
①	3.95	0.86			0.19	2
②	4.21				0.79	1
③	3.71				1.29	1
④	1.40	3.60			0.00	1
⑤	3.10	1.35			0.55	2
⑥	1.69	2.38			0.93	2
⑦	1.95	0.80	1.39		0.86	3
	計			直 管　φ150 ×　5,000 ＝　7 本		
	20.01		10.38	使用長　20.01 ＋　10.38 ＝　30.39	4.61	12

φ75 ×4.00 (Ｎｏ．4)

φ75 ダクタイル鋳鉄管（GX形S種）切断調書

番　号	甲　切	乙　　切		組　　合　　せ	残　管	切断
①	1.00	1.27			1.73	2
	計			直 管　φ75 ×　4,000 ＝　1 本		
	1.00		1.27	使用長　1.00 ＋　1.27 ＝　2.27	1.73	2

数　量　計　算　書

第2号　配水管布設替工事(資材)　　(Ｎｏ．5)

位置		当初設計							変更設計						
		計算式			結果				計算式			結果			
材料	形状、寸法	配管平面詳細図			数量	単位	単延長	延長				数量	単位	単延長	延長
埋設標識シート	ポリエチレンクロス 2倍折込・W=150mm	177.91			177.9	m	－	－							
仕切弁ボックス	円形1号 鉄蓋 φ250×150H	3			3	個	－	－							
仕切弁ボックス	円形1号 上部壁 φ250×150H	3			3	個	－	－							
仕切弁ボックス	円形1号 中部壁 φ250×300H	2			2	個	－	－							
仕切弁ボックス	円形1号 下部壁 φ250×300H	3			3	個	－	－							
仕切弁ボックス	円形1号 底版 φ250×60H	3			3	個	－	－							

数　量　計　算　書

第3号　配水管布設替工事(労務)　　（Ｎｏ．6）

位置		当初設計 計算式	当初設計 結果				変更設計 計算式	変更設計 結果			
労務費											
鋳鉄管吊込据付工	機械 φ150	170.48-仕0.55×1=169.93	169.9	m							
鋳鉄管吊込据付工	機械 φ75	3.77-仕0.49=3.28	3.3	m							
鋳鉄管切断工	エンジンカッター φ150	12	12	口							
鋳鉄管切断工	エンジンカッター φ75	2	2	口							
GX形継手工	直管 φ150	34	34	口							
GX形継手工	直管 φ75	1	1	口							
GX形継手工	異形管 φ150	7	7	口							
GX形継手工	異形管 φ75	3	3	口							
GX形継手工	G-Link φ150	13	13	口							
GX形継手工	G-Link φ75	1	1	口							
メカニカル継手工	特殊 φ150	特殊押輪+キャップ 2+1=	3	口							
メカニカル継手工	φ75	1	1	口							
メカニカル継手工	φ50	2	2	口							
硬質塩化ビニル管据付工	φ50	3.7	3.7	m							
硬質塩化ビニル管切断工	φ50	2	2	口							
サドル分水栓建込工	鋳鉄管 φ150×φ50	1	1	箇所							
密着コア設置工	φ50	1	1	箇所							
仕切弁設置工	φ150	1	1	基							
仕切弁設置工	φ75	1	1	基							

数　量　計　算　書

第3号　配水管布設工事(労務)　　（Ｎｏ．7）

位置		当初設計 計算式	当初設計 結果				変更設計 計算式	変更設計 結果			
労務費											
仕切弁設置工	φ50	1	1	基							
サドル分水栓建込工	VP用 φ150×φ50	1	1	箇所							
仕切弁ボックス設置工	円形1号 鉄蓋	3	3	個							
仕切弁ボックス設置工	円形1号 上部壁 150H	3	3	個							
仕切弁ボックス設置工	円形1号 中部壁 300H	2	2	個							
仕切弁ボックス設置工	円形1号 下部壁 300H	3	3	個							
仕切弁ボックス設置工	円形1号 底版 60H	3	3	個							
埋設標識シート工		146.1+24.2+3.8+3.8=177.90	177.9	m							
通水試験工		(170.48+3.80+3.77)÷1250=0.14	0.2	日							
土壌検査			1	式							
既設鋳鉄管切断工	エンジンカッター φ150	起点2 2	2	口							
既設ﾋﾞﾆﾙ管切断工	φ150	キャップ部2+終点1 3	3	口							
既設ﾋﾞﾆﾙ管切断工	φ50	接続部 2	2	口							
メカニカル継手工取外し	特殊 φ150	終点　特殊押輪 1	1	口							
仕切弁ボックス撤去工	円形1号 鉄蓋	4	4	個							
消火栓ボックス撤去工	角形2号 鉄蓋	1	1	個							
コア貫工	φ65×L400	1	1	箇所							

数　量　計　算　書

第3号　配水管布設工事(労務)　　(Ｎｏ．8)

位置		当初設計 計算式	当初設計 結果				変更設計 計算式	変更設計 結果			
労務費											
(土工延長)											
管埋設土工①	φ150 H=0.80m	146.1	146.1	m							
管埋設土工②	φ150 H=1.13m	24.2	24.2	m							
管埋設土工③	φ50 H=0.80m	3.8	3.8	m							
管埋設土工④	φ75 H=1.13m	3.8	3.8	m							
管埋設土工⑦	試掘 H=1.13m	2	2	箇所							
管埋設土工⑨	φ150 H=1.00m	インサート仕切弁部 1	1	箇所							
管埋設土工⑩	Box撤去 H=0.2m	既設仕切弁Box 3	3	箇所							
管埋設土工⑪	Box撤去 H=0.2m	1	1	箇所							
継手部会所掘	DIP-GX	(φ150)56+(φ75)6+(φ50)1	63	箇所							
区画線復旧工	白実線 W15cm	146.1+24.2-(1.00+1.49)=167.81	167.8	m							

第4号

配水管布設替工事　　土 工 事 集 計 表

上段:変更前
下段:変更後

名称	標・掘 摘要	As 市道 ①	L=146.1m	As 市道 ②	L=24.2m	As 市道 ③	L=3.8m	As 市道 ④	L=3.8m	As 市道 ⑦	2箇所	As 市道 ⑨	1箇所			小計
舗装切断工	As t=15cm以下	2.000	292.200	2.000	48.400	2.000	7.600	2.000	7.600	2.000	4.000	5.000	5.000			364.800 m
																m
舗装版破砕工	As t=10cm以下	0.650	94.965	0.650	15.730	0.650	2.470	0.650	2.470	0.650	1.300	1.560	1.560			118.495 m^2
																m^2
機械掘削工	ﾊﾞｯｸﾎｳ山積0.28	0.624	91.166	0.839	20.304	0.618	2.348	0.787	2.991	0.663	1.326	1.388	1.388			119.523 m^3
																m^3
人力床掘工										0.065	0.130	0.704	0.704			0.834 m^3
																m^3
砂埋戻工	機械投入山積0.28 タンパ締固め					0.231	0.878					0.860	0.860			1.738 m^3
																m^3
再生ｸﾗｯｼｬｰﾗﾝ埋戻工	機械投入山積0.28 タンパ締固め	0.608	88.829	0.822	19.892	0.364	1.383	0.787	2.991	0.735	1.470	1.248	1.248			115.813 m^3
																m^3
殻運搬・処分	10t車 機械積込・As殻	0.026	3.799	0.026	0.629	0.026	0.099	0.026	0.099	0.026	0.052	0.062	0.062			4.740 m^3
																m^3
発生土運搬	10t車 機械積込・土砂	0.624	91.166	0.839	20.304	0.618	2.348	0.787	2.991	0.728	1.456	2.092	2.092			120.357 m^3
																m^3
アスファルト舗装工	車道・t=3cm	0.650	94.965	0.650	15.730	0.650	2.470	0.650	2.470	0.650	1.300	1.560	1.560			118.495 m^2
																m^2
区画線復旧工	W=15cm															m
																m

第4号

配水管布設工事　　土 工 事 集 計 表

上段:変更前
下段:変更後

名称	標・掘 摘要	As 市道 ⑩	3箇所	As 市道 ⑪	1箇所	継手部会所掘	63箇所							区画線	1式	合計
舗装切断工	As t=15cm以下	2.600	7.800	3.280	3.280											375.880 m m
舗装版破砕工	As t=10cm以下	0.309	0.927	0.288	0.288											119.710 m^2 m^2
機械掘削工	ﾊﾞｯｸﾎｳ山積0.28	0.062	0.186	0.066	0.066	0.098	6.174									125.949 m^3 m^3
人力床掘工																0.834 m^3 m^3
砂埋戻工	機械投入山積0.28 タンパ締固め															1.738 m^3 m^3
再生ｸﾗｯｼｬｰﾗﾝ埋戻工	機械投入山積0.28 タンパ締固め	0.138	0.414	0.217	0.217	0.098	6.174									122.618 m^3 m^3
殻運搬・処分	10t車 機械積込・As殻	0.012	0.036	0.012	0.012											4.788 m^3 m^3
発生土運搬	10t車 機械積込・土砂	0.062	0.186	0.066	0.066	0.098	6.174									126.783 m^3 m^3
アスファルト舗装工	車道・t=3cm	0.423	1.269	0.670	0.670											120.434 m^2 m^2
区画線復旧工	W=15cm													167.800	167.800	167.800 m m

第 5 号

配　管　材　料　集　計　表

給水管切替工事(管材費)

(No. 11)

名　　称	形状寸法	単位	1	2	3									(合計)	備　　考
			Mφ13	Mφ13	φ30										
サドル付分水栓	鋳鉄管用・ボール式 φ75×φ30	個			1									1	
サドル付分水栓	鋳鉄管用・ボール式 φ150×φ20	個	1	1										2	
密着コア	φ20	個	1	1										2	
密着コア	φ30	個			1									1	
ポリエチレン管	軟質1種, 2層管 φ13	m	10.0											10.0	
ポリエチレン管	軟質1種, 2層管 φ20	m	3.3	2.2										5.5	
ポリエチレン管	軟質1種, 2層管 φ30	m			2.0									2.0	
PE分止水栓用ソケット	φ13	個	1											1	
PE分止水栓用ソケット	φ20	個	1	1										2	
PE分止水栓用ソケット	φ30	個			1									1	
90° PEロングベント	φ20	個	1	1										2	
離脱防止付ソケット	P13×V13	個	1											1	
離脱防止付ソケット	P30×V30	個			1									1	
副栓付止水栓	開閉防止、伸縮付 φ20×φ13	個	1	1										2	

第 6 号

配　管　材　料　集　計　表

給水管切替工事(資材)　　　　　　　　　　　　　　　　　　　　　　　　(No. 12)

名　　称	形状寸法	単位	1	2	3								(合計)	備　　考
			Mφ13	Mφ13	φ30									
量水器	移設流用	個	1										1	
量水器ボックス	移設流用	個	1										1	

数　量　計　算　書

第7号　給水切替工事(労務)　　(Ｎｏ．13)

位置		当初設計 計算式	当初設計 結果				変更設計 計算式	変更設計 結果			
労務費											
ポリエチレン管据付工	φ13	10.0	10.0	m							
ポリエチレン管据付工	φ20	5.5	5.5	m							
ポリエチレン管据付工	φ30	2.0	2.0	m							
ポリエチレン管切断工	φ13	1	1	口							
ポリエチレン管切断工	φ20	1	1	口							
ポリエチレン管切断工	φ30	1	1	口							
分水栓建込工	鋳鉄管用 φ75×φ30	1	1	箇所							
分水栓建込工	鋳鉄管用 φ150×φ20	2	2	箇所							
コア取付工	φ20	2	2	箇所							
コア取付工	φ30	1	1	箇所							
止水栓取付工	止水栓筐取付なし φ20	2	2	箇所							
量水器取付工	量水器筐取付含む φ13	1	1	箇所							
(土工延長)											
管埋設土工⑤	As φ50以下 H=0.80m	5.0	5.0	m							
管埋設土工⑥	Gr φ50以下 H=0.30m	11.0	11.0	m							

第8号

給水管切替工事　　土 工 事 集 計 表

上段:変更前
下段:変更後

名称	標・掘 摘要	As 市道 ⑤	L=5.0m	Gr 宅地 ⑥	L=11.0m											計
舗装切断工	As t=15cm以下	2.000	10.000													10.000 m
																m
舗装版破砕工	As t=10cm以下	0.650	3.250													3.250 m^2
																m^2
機械掘削工	ﾊﾞｯｸﾎｳ山積0.28	0.618	3.090													3.090 m^3
																m^3
人力床掘工				0.299	3.289											3.289 m^3
																m^3
砂埋戻工	機械投入山積0.28 タンパ締固め	0.231	1.155	0.166	1.826											2.981 m^3
																m^3
再生ｸﾗｯｼｬｰﾗﾝ埋戻工	機械投入山積0.28 タンパ締固め	0.390	1.950													1.950 m^3
																m^3
転用土埋戻工	機械投入山積0.28 タンパ締固め			0.130	1.430											1.430 m^3
																m^3
殻運搬・処分	10t車 機械積込・As殻	0.026	0.130													0.130 m^3
																m^3
発生土運搬	10t車 機械積込・土砂	0.618	3.090	0.169	1.859											4.949 m^3
																m^3
アスファルト舗装工	車道・t=3cm	0.650	3.250													3.250 m^2
																m^2

数　量　計　算　書

第9号　消火栓設置工事(管材費)　　(Ｎｏ．15)

位置		当初設計							変更設計						
		計算式			結果				計算式			結果			
材料	形状、寸法	配管平面詳細図			数量	単位	単延長	延長							
ダクタイルフランジ付T字管	GX形　上水 φ150×φ75	1			1	個	0.45	0.45							
G-Linkセット	GX形 φ150	1			1	個	－	－							
ダクタイル両フランジ短管	上水 φ75×L300	1			1	個	0.30	0.30							
補修弁	レバー式ボール弁 φ75×L150	1			1	個	－	－							
単口浅埋型 地下式消火栓	内外面粉体塗装 φ75×65	1			1	個	－	－							
フランジ用ゴムパッキン	7.5K・上水 RF形 φ75	2			2	枚	－	－							
フランジ用ゴムパッキン	7.5K・上水 GF形 φ75	1			1	枚	－	－							
フランジ用ボルト・ナット	SUS304 M16×75	12			12	本	－	－							

数　量　計　算　書

第10号　消火栓設置工事(資材)　　(Ｎｏ．16)

位置		当初設計							変更設計						
		計算式			結果				計算式			結果			
材料	形状、寸法	配管平面詳細図			数量	単位	単延長	延長				数量	単位	単延長	延長
補修弁用 フランジ固定金具	2個組　上水 φ75	1			1	組	－	－							
フランジ固定金具	2個組　上水 φ75	1			1	組	－	－							
消火栓ボックス	角形2号 鉄蓋 600×500×100H	1			1	個	－	－							
消火栓ボックス	角形2号 上部壁 600×500×200H	1			1	個	－	－							
消火栓ボックス	角形2号 中部壁 600×500×100H	1			1	個	－	－							
消火栓ボックス	角形2号 下部壁 600×500×200H	1			1	個	－	－							
消火栓ボックス	角形2号 底版 600×500×40H	1			1	個	－	－							

数　量　計　算　書

第11号　消火栓設置工事(労務)　　(Ｎｏ．17)

位置		当初設計					変更設計				
		計算式	結果				計算式	結果			
労務費											
GX形継手工	G-Link φ150	1	1	口							
消火栓設置工	機械 地下式単口	1	1	箇所							
フランジ継手工	上水 φ75	2	2	口							
消火栓ボックス設置工	角形2号 鉄蓋	1	1	個							
消火栓ボックス設置工	角形2号 上部壁 200H	1	1	個							
消火栓ボックス設置工	角形2号 中部壁 100H	1	1	個							
消火栓ボックス設置工	角形2号 下部壁 200H	1	1	個							
消火栓ボックス設置工	角形2号 底版 40H	1	1	個							

名　　称	種　　別	計　　算　　式	数　　量	単位

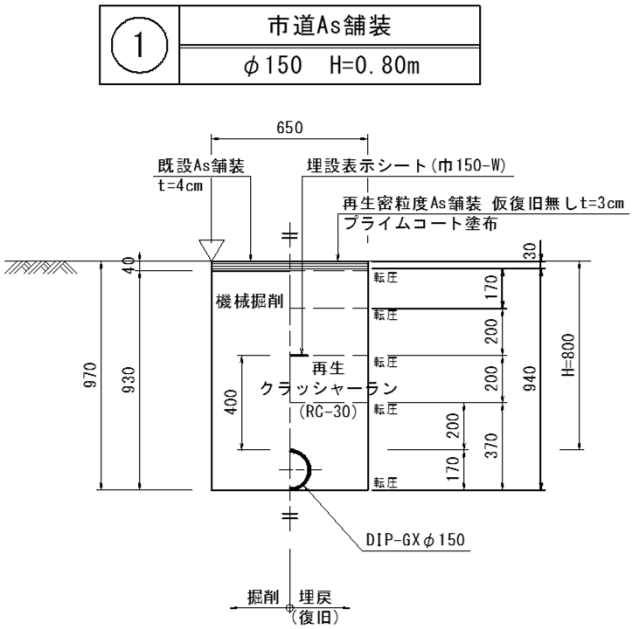

名　　称	種　　別	計　　算　　式	数　　量	単位
舗装切断工	As t=15cm以下		2.000	m
舗装版破砕工	As t≦10cm		0.650	m^2
機械掘削工		掘削　　鋤取り 0.65×0.93＋0.65×0.03=0.624	0.624	m^3
埋戻工	RC-30 再生クラッシャーラン	0.65×0.97-π/4×0.17^2=0608	0.608	m^3
殻運搬・処分	As　　殻	0.65×0.04=0.026	0.026	m^3
発生土運搬・処分	土　　砂	掘削　　鋤取り 0.65×0.93＋0.65×0.03=0.624	0.624	m^3
アスファルト舗装工	車　道　・　t=3cm		0.650	m^2

名　　称	種　　別	計　　算　　式	数　　量	単位

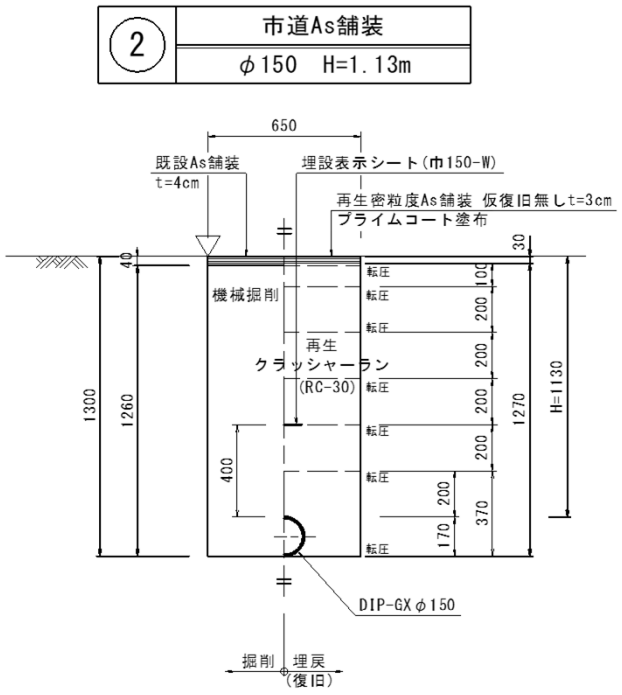

名　　称	種　　別	計　　算　　式	数　　量	単位
舗装切断工	As t=15cm以下		2.000	m
舗装版破砕工	As t≦10cm		0.650	m^2
機械掘削工		掘削　　鋤取り 0.65×1.26＋0.65×0.03=0.839	0.839	m^3
埋戻工	RC-30 再生クラッシャーラン	0.65×1.30−π/4×0.17^2=0.822	0.822	m^3
殻運搬・処分	As　　殻	0.65×0.04=0.026	0.026	m^3
発生土運搬・処分	土　　砂	掘削　　鋤取り 0.65×1.26＋0.65×0.03=0.839	0.839	m^3
アスファルト舗装工	車　道　・　t=3cm		0.650	m^2

名　　称	種　　別	計　　算　　式	数　　量	単位

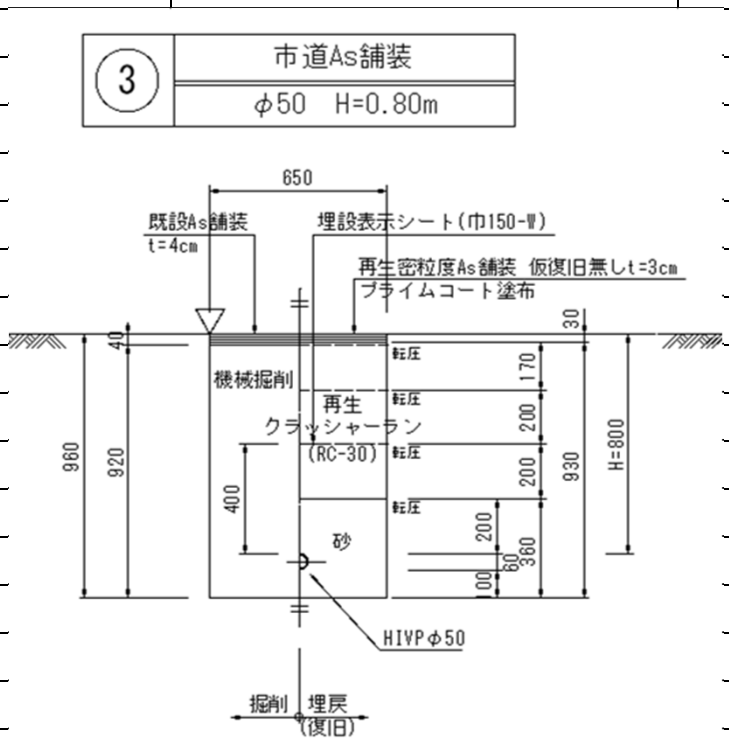

名　　称	種　　別	計　　算　　式	数　　量	単位
舗装切断工	As t=15cm以下		2.000	m
舗装版破砕工	As t≦10cm		0.650	m^2
機械掘削工		掘削　　鋤取り 0.65×0.92＋0.65×0.03=0.618	0.618	m^3
埋戻工	砂　　巻	$0.65\times0.36-\pi/4\times0.06^2=0.231$	0.231	m^3
埋戻工	RC-30 再生クラッシャーラン	$0.65\times0.57-\pi/4\times0.09^2=0.364$	0.364	m^3
殻運搬・処分	As　　殻	0.65×0.04=0.026	0.026	m^3
発生土運搬・処分	土　　砂	掘削　　鋤取り 0.65×0.92＋0.65×0.03=0.618	0.618	m^3
アスファルト舗装工	車　道　・　t=3cm		0.650	m^2

名　　称	種　　別	計　　算　　式	数　　量	単位

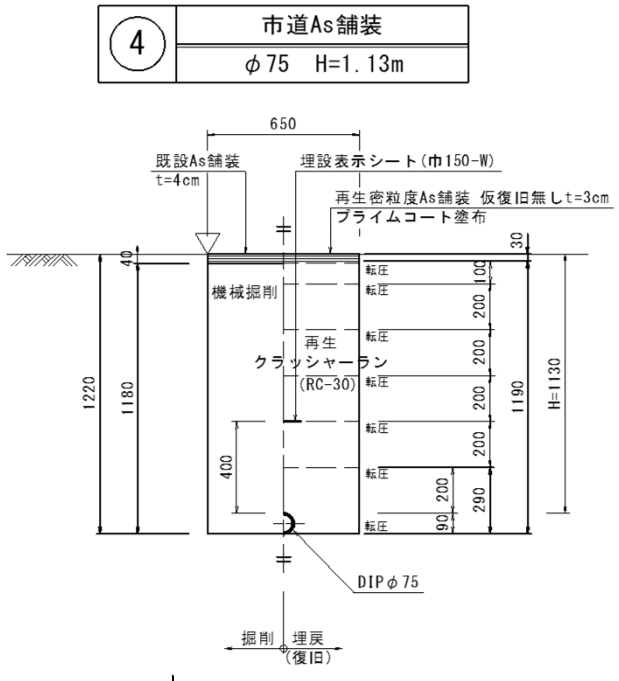

名　　称	種　　別	計　　算　　式	数　　量	単位
舗装切断工	As t=15cm以下		2.000	m
舗装版破砕工	As t≦10cm		0.650	m^2
機械掘削工		掘削　　鋤取り 0.65×1.18＋0.65×0.03=0.787	0.787	m^3
埋戻工	RC-30 再生クラッシャーラン	0.65×1.22-π/4×0.09^2=0.787	0.787	m^3
殻運搬・処分	As　　殻	0.65×0.04=0.026	0.026	m^3
発生土運搬・処分	土　　砂	掘削　　鋤取り 0.65×1.18＋0.65×0.03=0.787	0.787	m^3
アスファルト舗装工	車　道　・　t=3cm		0.650	m^2

名　　称	種　　別	計　　算　　式	数　　量	単位

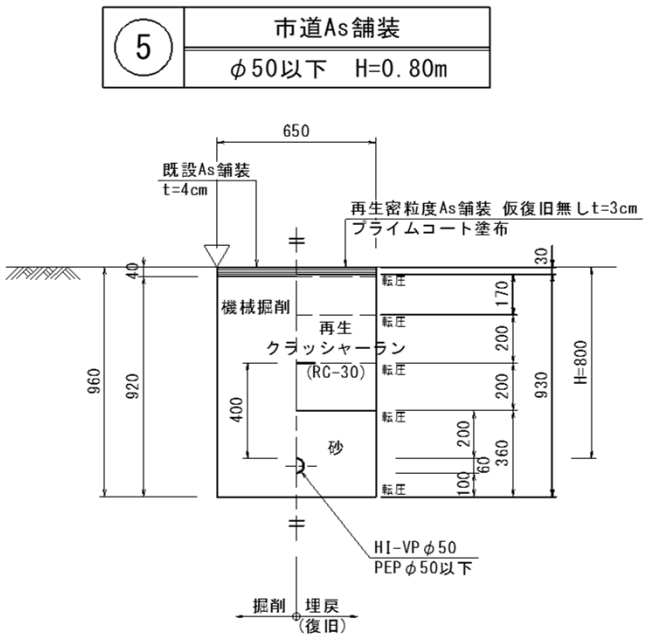

名　　称	種　　別	計　　算　　式	数　　量	単位
舗装切断工	As t=15cm以下		2.000	m
舗装版破砕工	As t≦10cm		0.650	m^2
機械掘削工		掘削　　鋤取り 0.65×0.92+0.65×0.03=0.618	0.618	m^3
埋戻工	砂　　巻	$0.65\times0.36-\pi/4\times0.06^2=0.231$	0.231	m^3
埋戻工	RC-30 再生クラッシャーラン	0.65×(0.96-0.36)=0.390	0.390	m^3
殻運搬・処分	As　　殻	0.65×0.04=0.026	0.026	m^3
発生土運搬・処分	土　　砂	掘削　　鋤取り 0.65×0.92+0.65×0.03=0.618	0.618	m^3
アスファルト舗装工	車　道　・　t=3cm		0.650	m^2

名　　称	種　　別	計　　算　　式	数　　量	単位

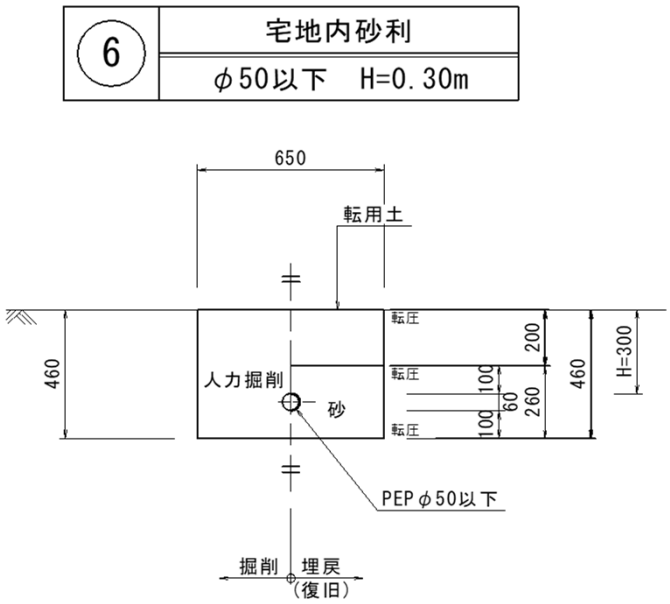

名　　称	種　　別	計　　算　　式	数　　量	単位
舗装切断工	As t=15cm以下		-----	m
舗装版破砕工	As t≦10cm		-----	m^2
人力床掘工		0.65×0.46=0.299	0.299	m^3
埋戻工	砂　　巻	$0.65\times0.26-\pi/4\times0.06^2=0.166$	0.166	m^3
埋戻工	転用土	0.65×0.20=0.130	0.130	m^3
殻運搬・処分	As　　殻		-----	m^3
発生土運搬・処分	土　　砂	掘削　　埋戻し(転用土) 0.299-0.130=0.169	0.169	m^3
アスファルト舗装工	車道・t=3cm		-----	m^2

名　　称	種　　別	計　　算　　式	数　　量	単位

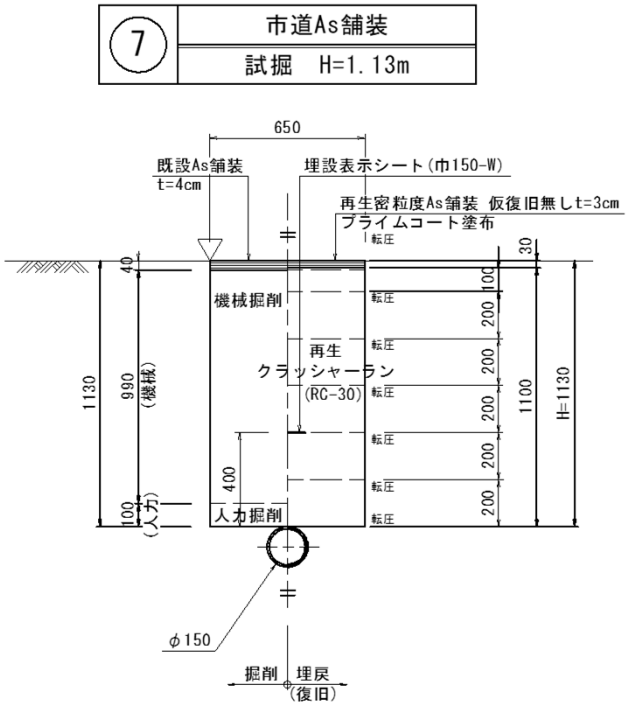

名　　称	種　　別	計　　算　　式	数　　量	単位
舗装切断工	As t=15cm以下		2.000	m
舗装版破砕工	As t≦10cm		0.650	m²
機械掘削工		掘削　　鋤取り 0.65×0.99+0.65×0.03=0.663	0.663	m³
人力床掘工		0.65×0.10=0.065	0.065	m³
埋戻工	RC-30 再生クラッシャーラン	0.65×1.13=0.735	0.735	m³
殻運搬・処分	As　　殻	0.65×0.04=0.026	0.026	m³
発生土運搬・処分	土　　砂	掘削　　鋤取り 0.65×(0.99+0.10)＋0.65×0.03=0.728	0.728	m³
アスファルト舗装工	車　道　・　t=3cm		0.650	m²

名　　称	種　　別	計　　算　　式	数　　量	単位
		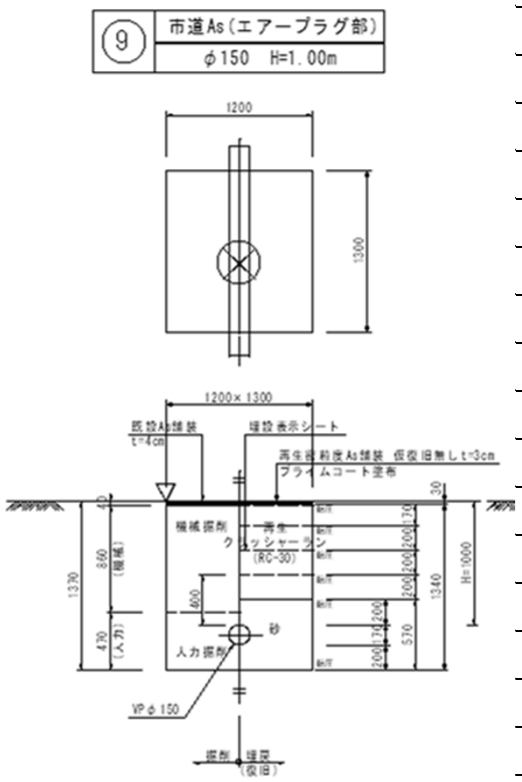		

名　　称	種　　別	計　　算　　式	数　　量	単位
舗装切断工	As t=15cm以下	(1.20+1.30)×2=5.000	5.000	m
舗装版破砕工	As t≦10cm	1.20×1.30=1.560	1.560	m^2
機械掘削工		掘削　　鋤取り 1.20×0.86×1.30＋1.20×0.03×1.30=1.388	1.388	m^3
人力床掘工		$(1.20\times0.47-\pi/4\times0.17^2)\times1.30=0.704$	0.704	m^3
埋戻工	砂　　巻	$(1.20\times0.57-\pi/4\times0.17^2)\times1.30=0.860$	0.860	m^3
埋戻工	RC-30 再生クラッシャーラン	1.20×(1.37-0.57)×1.30=1.248	1.248	m^3
殻運搬・処分	As　　殻	1.20×1.30×0.04=0.062	0.062	m^3
発生土運搬・処分	土　　砂	1.388+0.704=2.092	2.092	m^3
アスファルト舗装工	車道・t=4cm	1.20×1.30=1.560	1.560	m^2

名　　称	種　　別	計　　算　　式	数　　量	単位

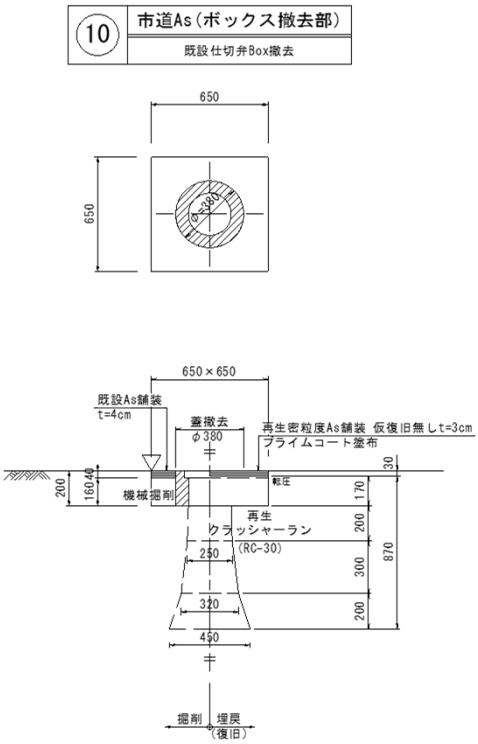

名　　称	種　　別	計　　算　　式	数　　量	単位
舗装切断工	As t=15cm以下	(0.65+0.65)×2=2.600	2.600	m
舗装版破砕工	As t≦10cm	0.65×0.65−π/4×0.38^2=0.309	0.309	m^2
機械掘削工		掘削　　鋤取り (0.65×0.65−π/4×0.38^2)×0.16＋(0.65×0.65)×0.03=0.062	0.062	m^3
埋戻工	RC−30 再生クラッシャーラン	0.65×0.65×0.20+(π/4×0.25^2)×0.20 +(π/4×(0.25^2+0.32^2)×0.30×1/2)	0.138	m^3
		+(π/4×(0.32^2+0.45^2)×0.20×1/2)=0.138		
殻運搬・処分	As　　殻	(0.65×0.65−π/4×0.38^2)×0.04=0.012	0.012	m^3
発生土運搬・処分	土　　砂	掘削　　鋤取り (0.65×0.65−π/4×0.38^2)×0.16＋(0.65×0.65)×0.03=0.062	0.062	m^3
アスファルト舗装工	車　道　・　t=3cm	0.65×0.65=0.423	0.423	m^2

名　　称	種　　別	計　　算　　式	数　　量	単位

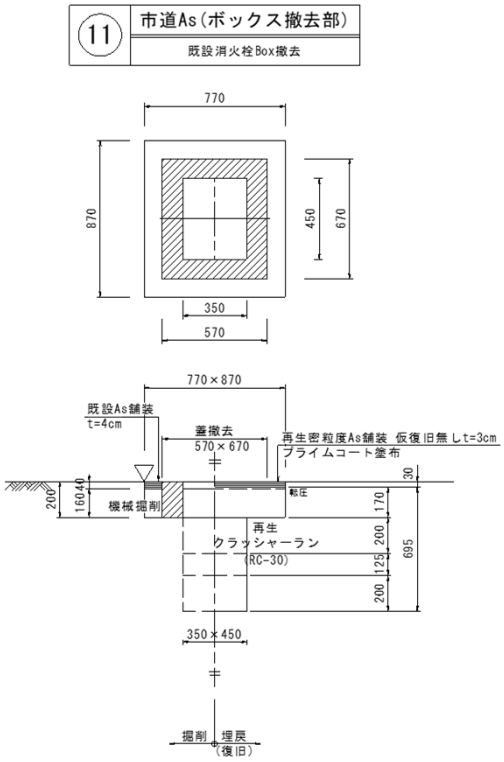

名　　称	種　　別	計　　算　　式	数　　量	単位
舗 装 切 断 工	As t=15cm以下	(0.77+0.87)×2=3.280	3.280	m
舗 装 版 破 砕 工	As t≦10cm	0.77×0.87−0.57×0.67=0.288	0.288	m^2
機 械 掘 削 工		掘削　　鋤取り (0.77×0.87−0.57×0.67)×0.16＋(0.77×0.87)×0.03=0.066	0.066	m^3
埋　　戻　　工	RC−30 再生クラッシャ―ラン	0.77×0.87×0.20+(0.35×0.45)×(0.20+0.125+0.20)=0.217	0.217	m^3
殻 運 搬 ・ 処 分	As　　殻	(0.77×0.87−0.57×0.67)×0.04=0.012	0.012	m^3
発生土運搬・処分	土　　砂	掘削　　鋤取り (0.77×0.87−0.57×0.67)×0.16＋(0.77×0.87)×0.03=0.066	0.066	m^3
アスファルト舗装工	車　道　・　t=3cm	0.77×0.87=0.670	0.670	m^2

名　　称	種　　別	計　　算　　式	数　　量	単位

継手部会所掘標準図

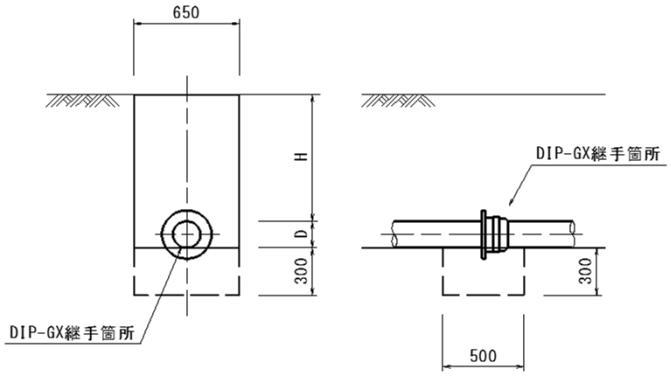

名　　称	種　　別	計　　算　　式	数　　量	単位
機械掘削工		0.65×0.30×0.50=0.098	0.098	m^3
埋　戻　工	RC-30 再生クラッシャーラン	0.65×0.30×0.50=0.098	0.098	m^3
発生土運搬・処分	土　　砂	0.65×0.30×0.50=0.098	0.098	m^3